მთავარი შესასვლელი კარები კ - 1 მ 1:20

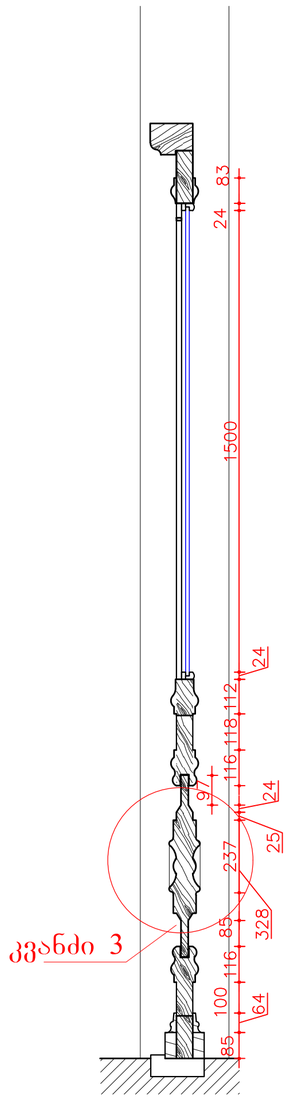

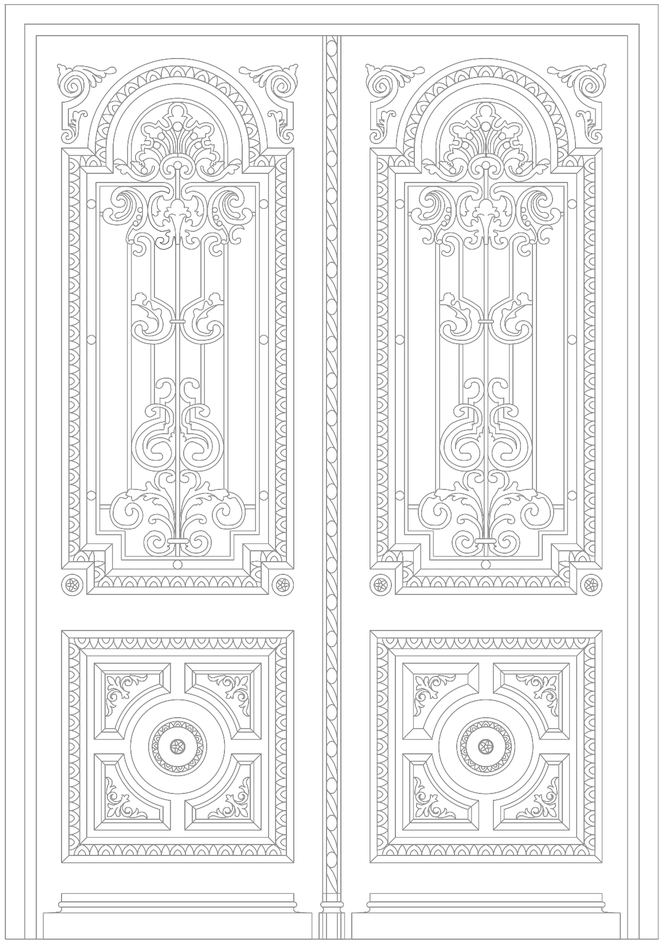

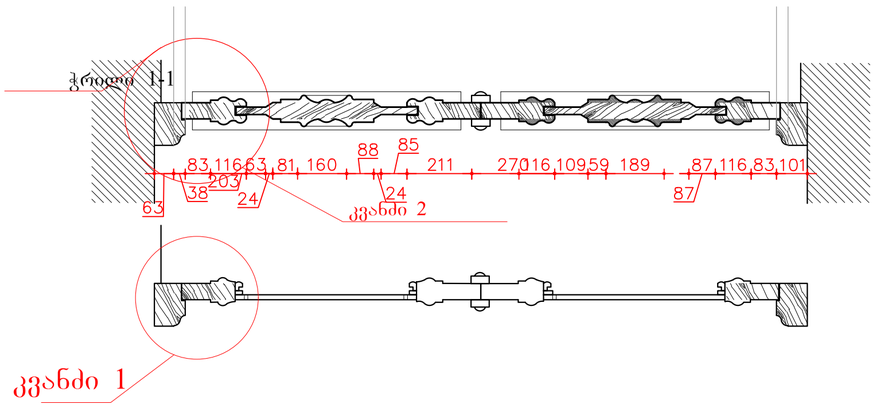

კვანძი 1 მ 1:5

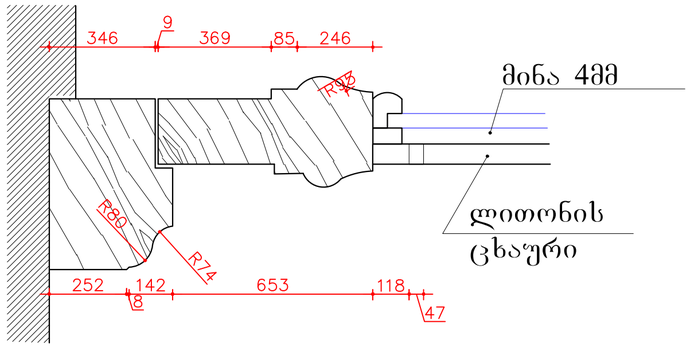

კვანძი 2 მ 1:5

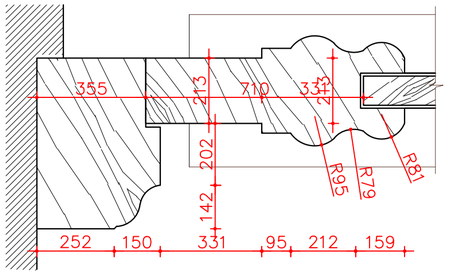

კვანძი 3 მ 1:5

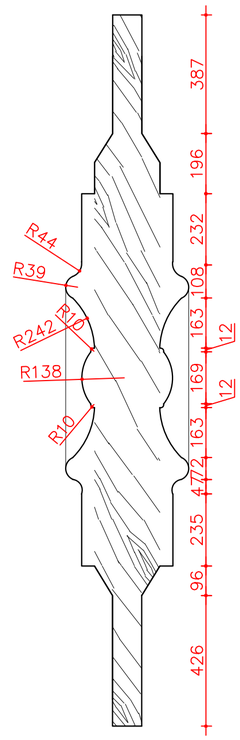

დამკვეთი: აარპ"ასოციაცია ატშ"			თბილისის პეტროს ადამიანის სახელობის სომხური პროფესიული სახელმწიფო დრამატული თეატრის შენობის პროექტი			
დირექტორი		თ.შაშიაშვილი	არქიტექტურული ნაწილი	სტადია	ფურც.	ფურ. რაოდ.
არ.მთ.არქიტ.		თ.შაშიაშვილი		ტ.პ.	ა - 34	
შეასრულა		ლ.შაშიაშვილი	მთავარი შესასვლელი კარი კ - 1 მ 1:20	შპს "ხურო XXI" 2018		
შეამოწმა		თ.შაშიაშვილი				